EN 1433 C250
GIPROLICA
EN 1433 C250
GIPROLICA

ОТВЕДЕНИЕ НА ВЪЕЗДЕ В ГАРАЖ

кл. С250

ПРЕДУПРЕЖДАЕТ ПОДТОПЛЕНИЕ ГАРАЖА
ПРОДЛИТ СРОК СЛУЖБЫ ПЛИТКИ ДОРОЖНОГО ПОКРЫТИЯ

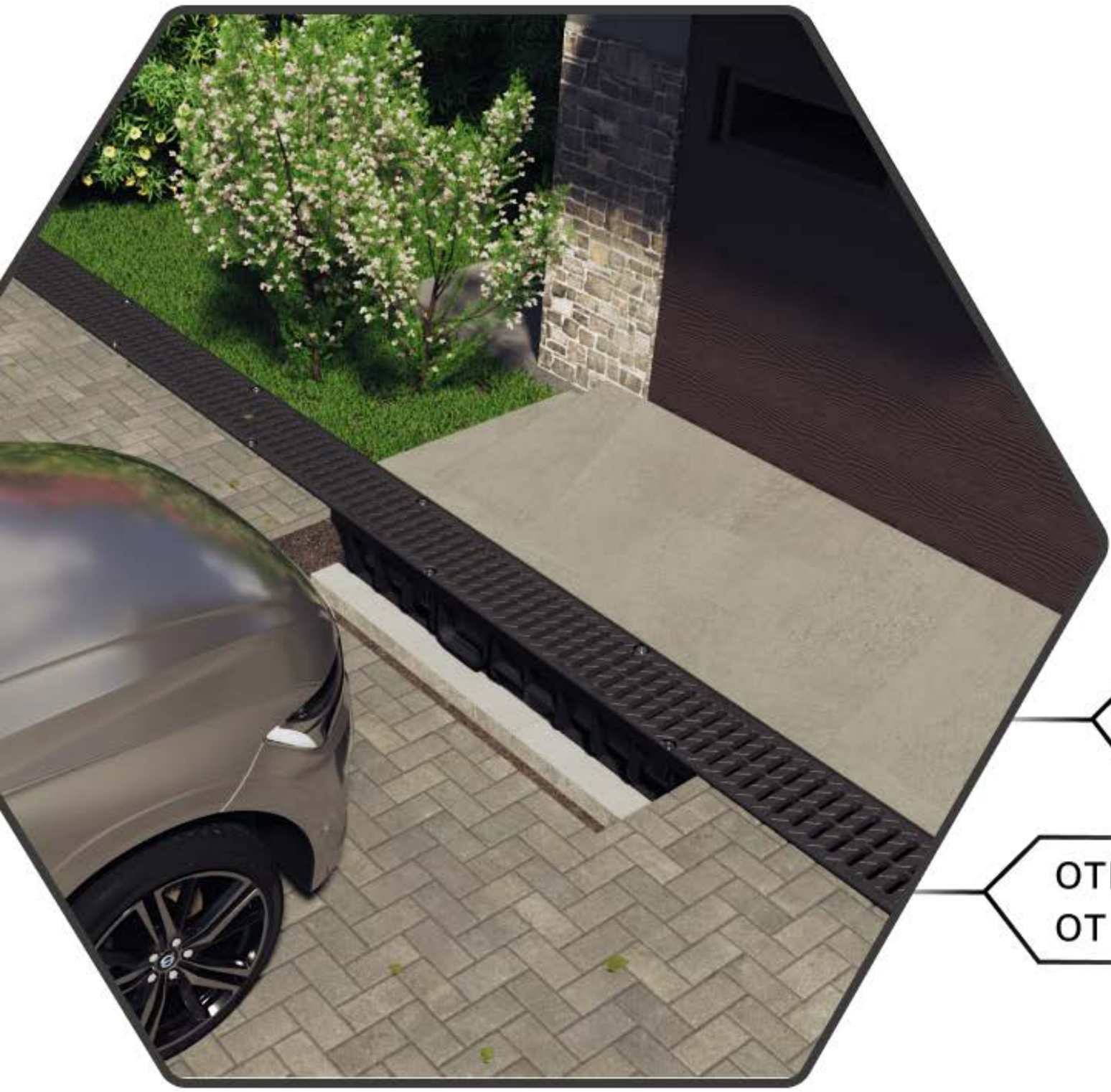

для зон проезда
легковых авто

отводит воды
от гаража

ОТВЕДЕНИЕ НА ВЪЕЗДЕ НА УЧАСТОК

кл. С250

ОТРЕЗАЕТ ПОТОК ВОД С ДОРОГИ ОТ УЧАСТКА
СОХРАНЯЕТ ДОРОЖНОЕ ПЛИТОЧНОЕ ПОКРЫТИЕ

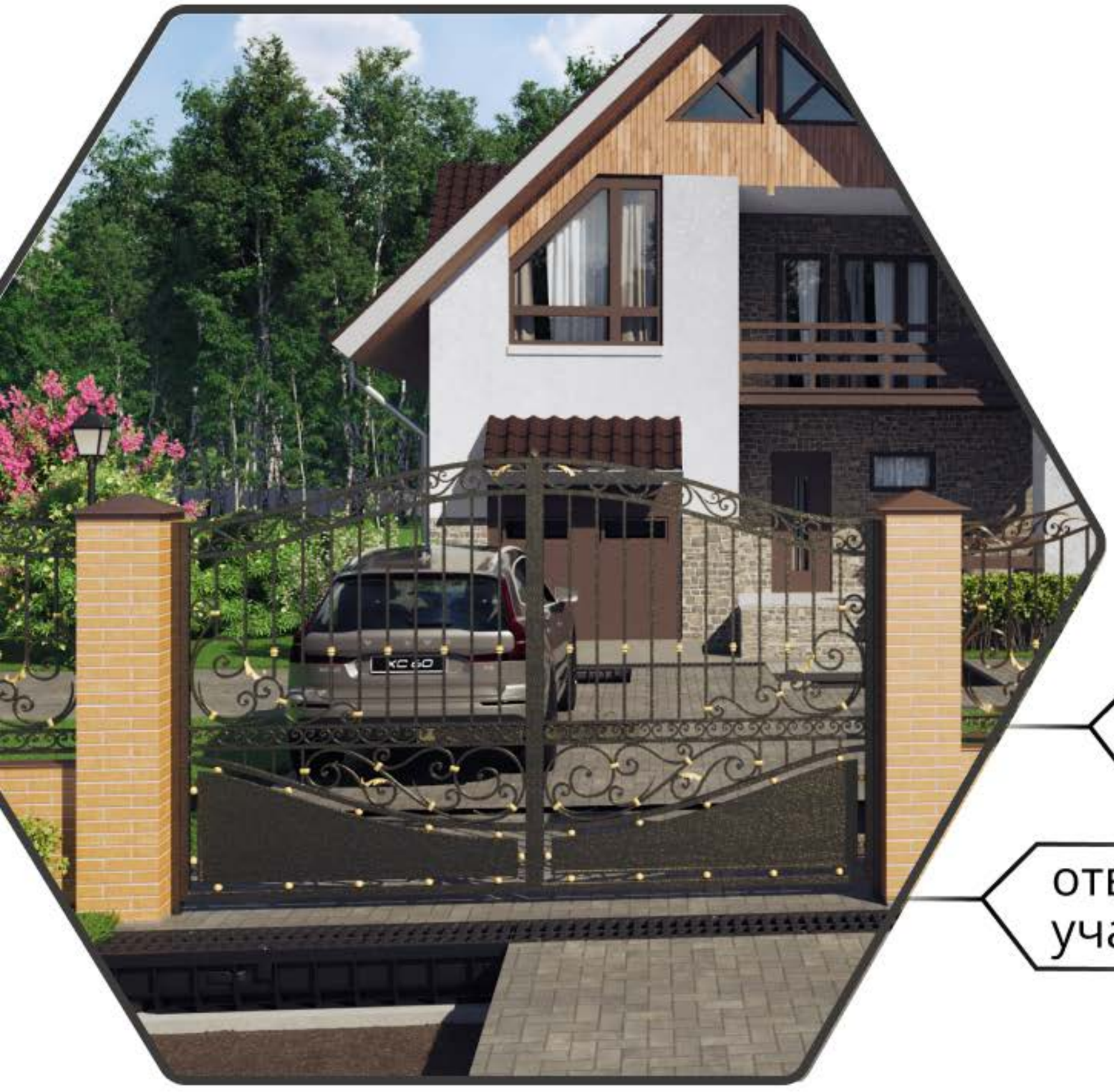

для зон проезда
легковых авто

отводит воды от
участка на въезде

МОНТАЖ ТОРЦЕВОЙ ЗАГЛУШКИ

отрезать фланец лотка

защелкнуть заглушку на ребре жескости

шов обработать герметиком

отрезать заглушку по высоте лотка на насечке

защелкнуть заглушку на ребре жескости

Типовая схема сборки водоотводных лотков Pro

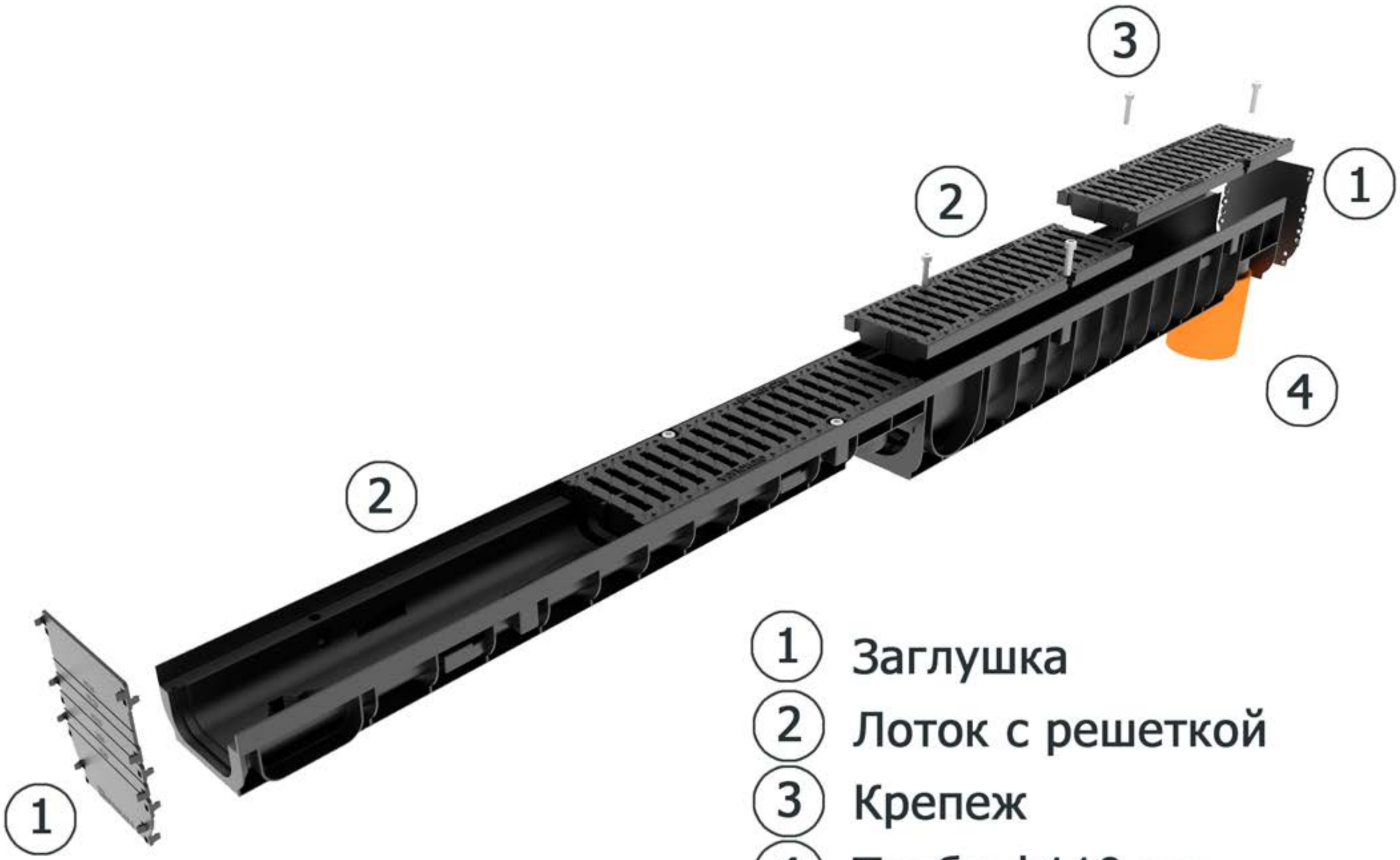

1. Заглушка
2. Лоток с решеткой
3. Крепеж
4. Труба ф110 мм

СОЕДИНЕНИЕ ЛОТКОВ ПОД УГЛОМ

Вырезаем

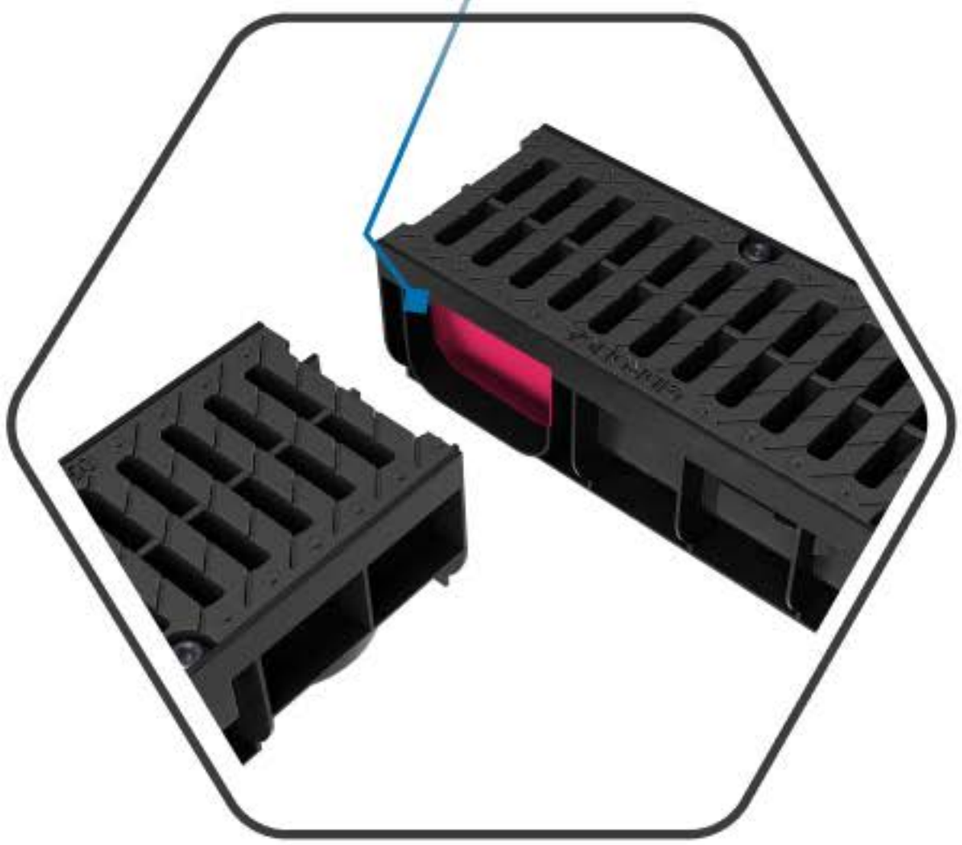

Соединяем

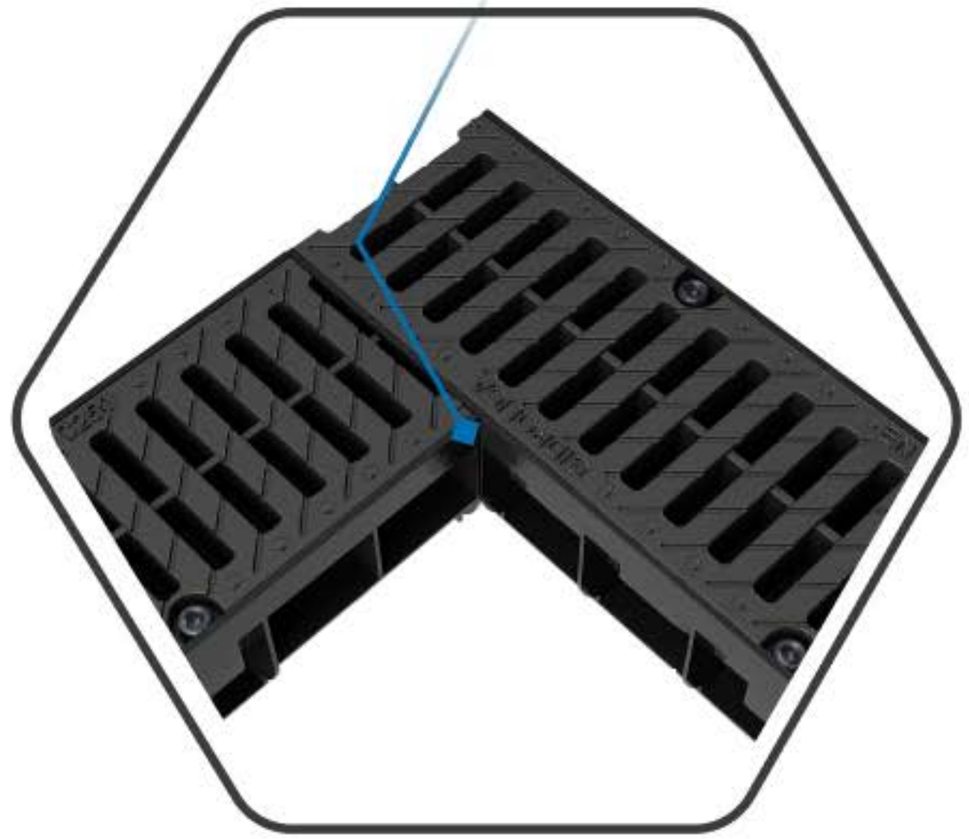

Устанавливаем заглушку

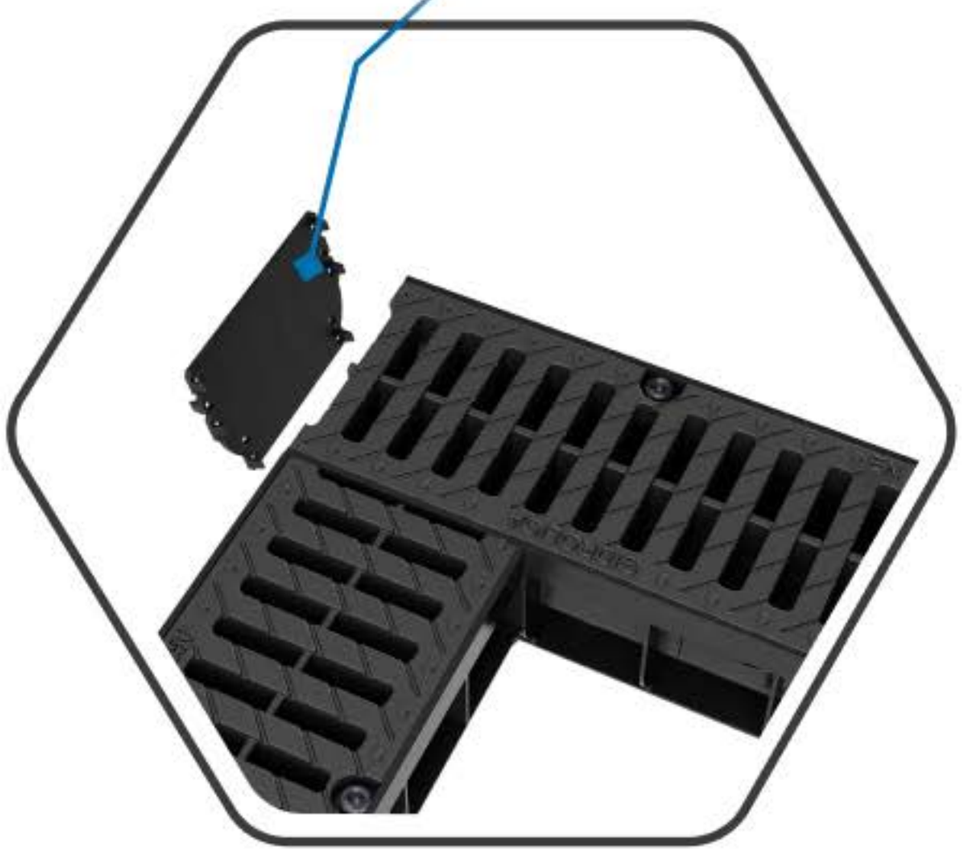

Усы заглушки защелкиваем
на ребре жескости

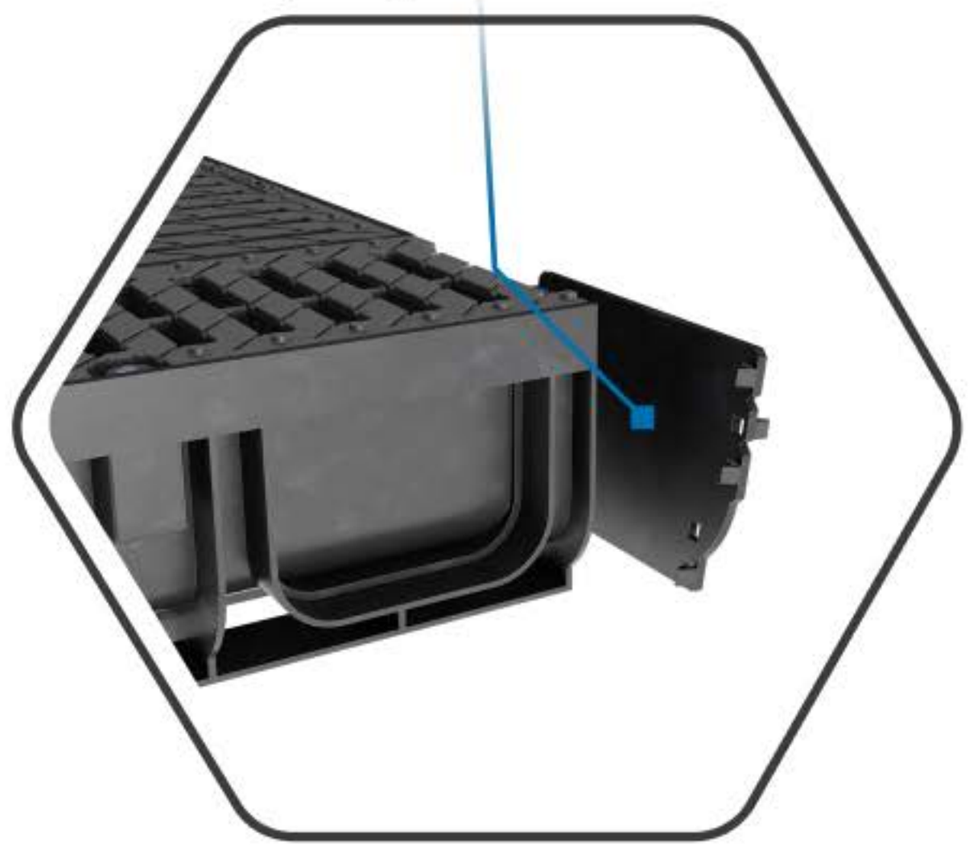

СОЕДИНЕНИЕ ЛОТКОВ LIGHT ПО ПРЯМОЙ

Промазываем шов герметиком

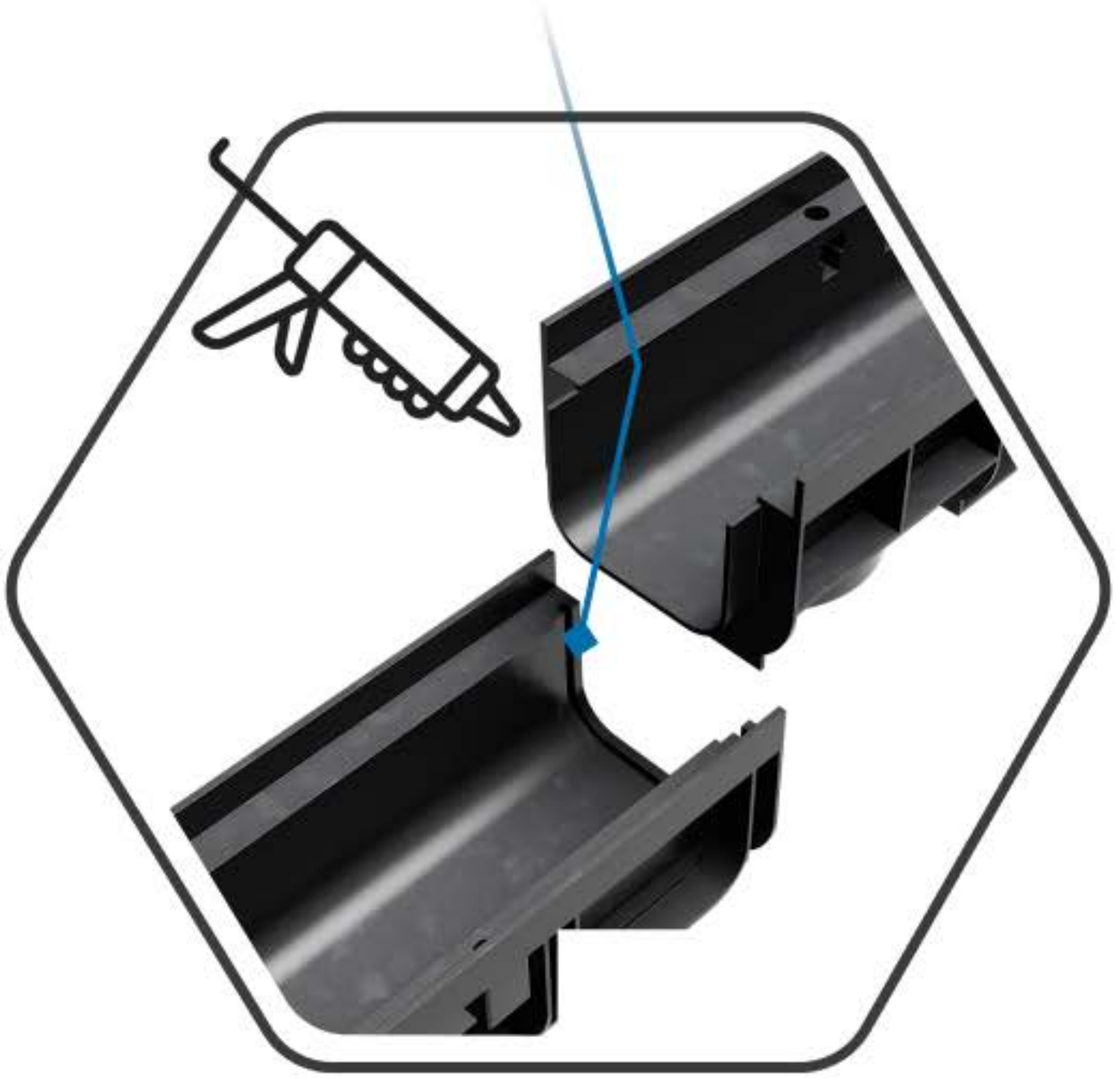

Сверху на паз с герметиком пускаем фланец следующего лотка

КАК УМЕНЬШИТЬ ДЛИНУ ЛОТКА ПРАВИЛЬНО

подрезать лоток необходимо по ребро жесткости для фиксации на нем заглушки

рекомендовано подрезать лоток и решетку так, чтобы сохранить крепление у оставшейся части решетки

ОТВЕДЕНИЕ СОБРАННЫХ ВОД ИЗ ЛОТКОВ

Вырезать дно лотка по внутренней стороне фланца

Нанести герметик
Соединить лоток с трубой

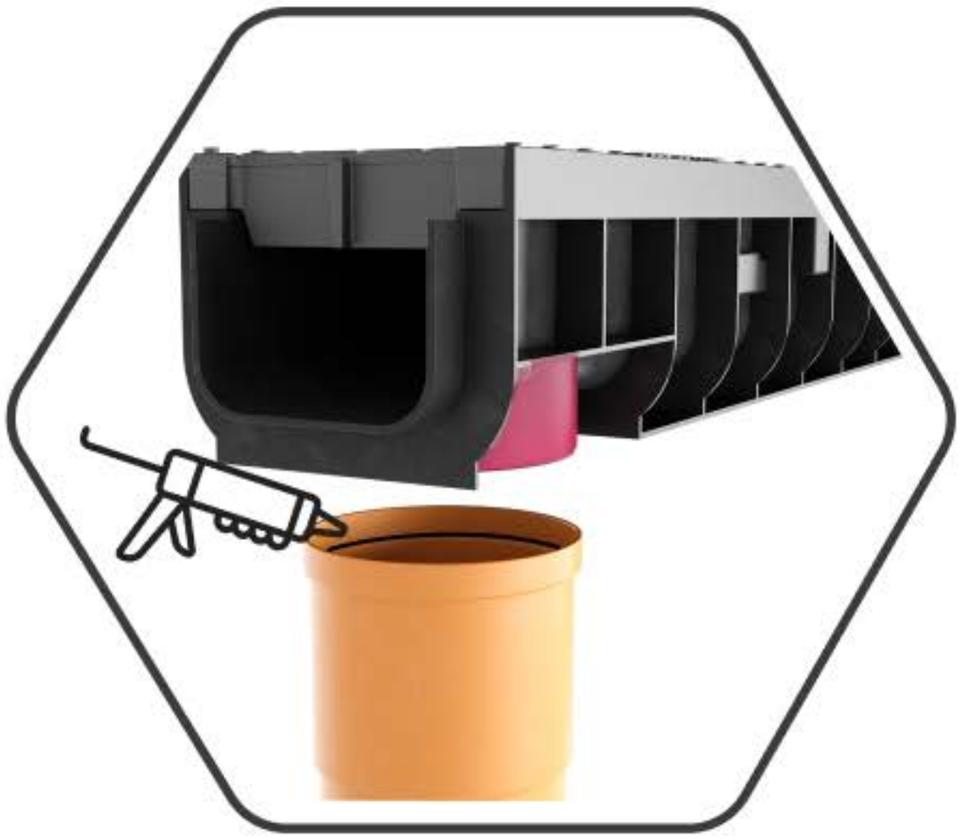

Вывести трубу в дренажный колодец

Отвести ливневые воды можно:

1. В дренажный колодец и далее в ливневую канализацию
2. В накопительную емкость поливойчной системы

ОТВЕДЕНИЕ СОБРАННЫХ ВОД ИЗ ЛОТКОВ

кл. С250

С ПРЕДВАРИТЕЛЬНОЙ ОЧИСТКОЙ ЧЕРЕЗ ПЕСКОУЛОВИТЕЛЬ

Нанести линию отреза

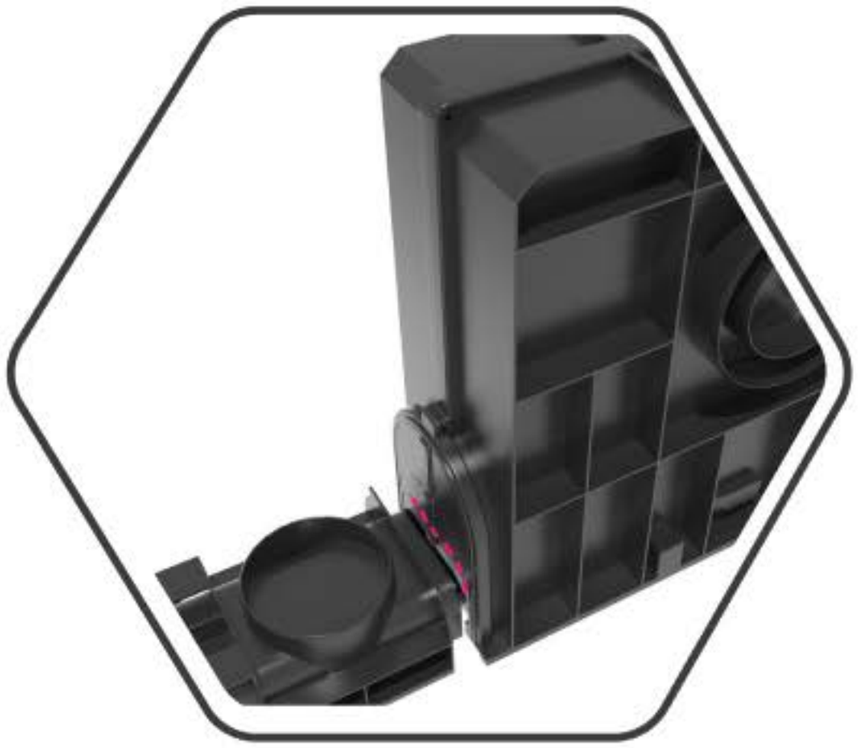

Фланец лотка заводим
в вырезанное отверстие

Соединяем

ПРОСТОЙ МОНТАЖ

ПРАВИЛЬНАЯ УСТАНОВКА ПРОДЛЕВАЕТ СРОК ЭКСПЛУАТАЦИИ

Обойма лотка - защита от движения грунта

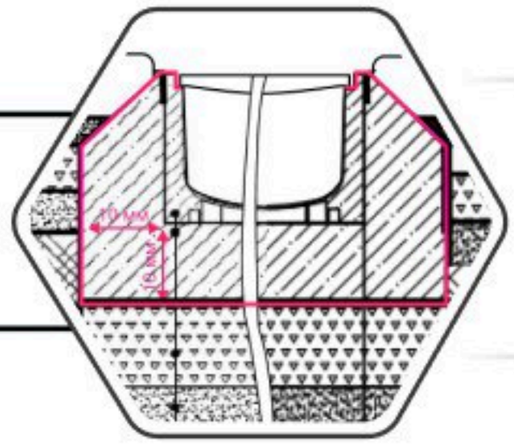

Лоток ниже уровня покрытия на 5мм - распределение нагрузки, ускорение оттока воды

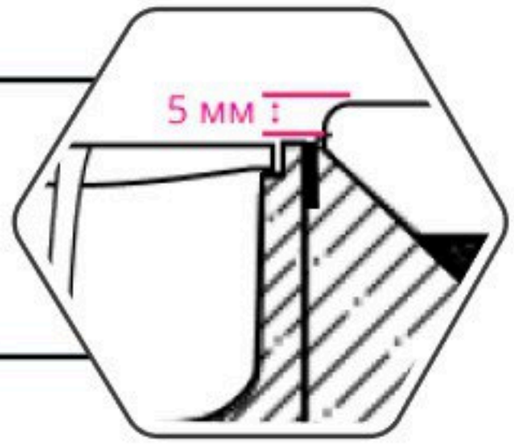

Технологический шов- продлевает срок эксплуатации

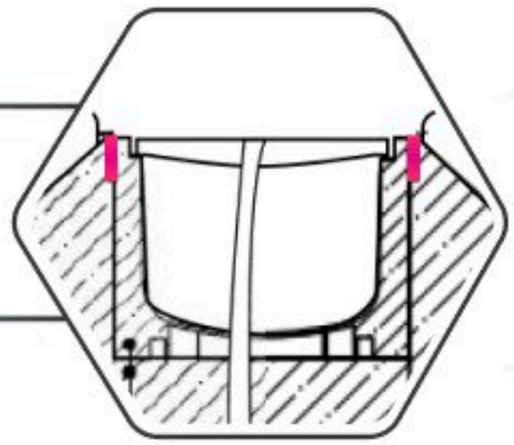

Компенсационный шов- долговечность и прочность бетонных соединений

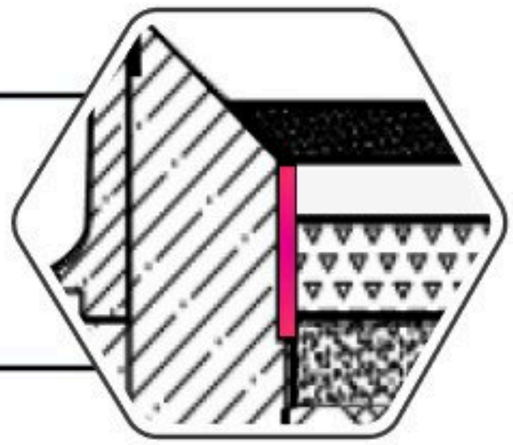

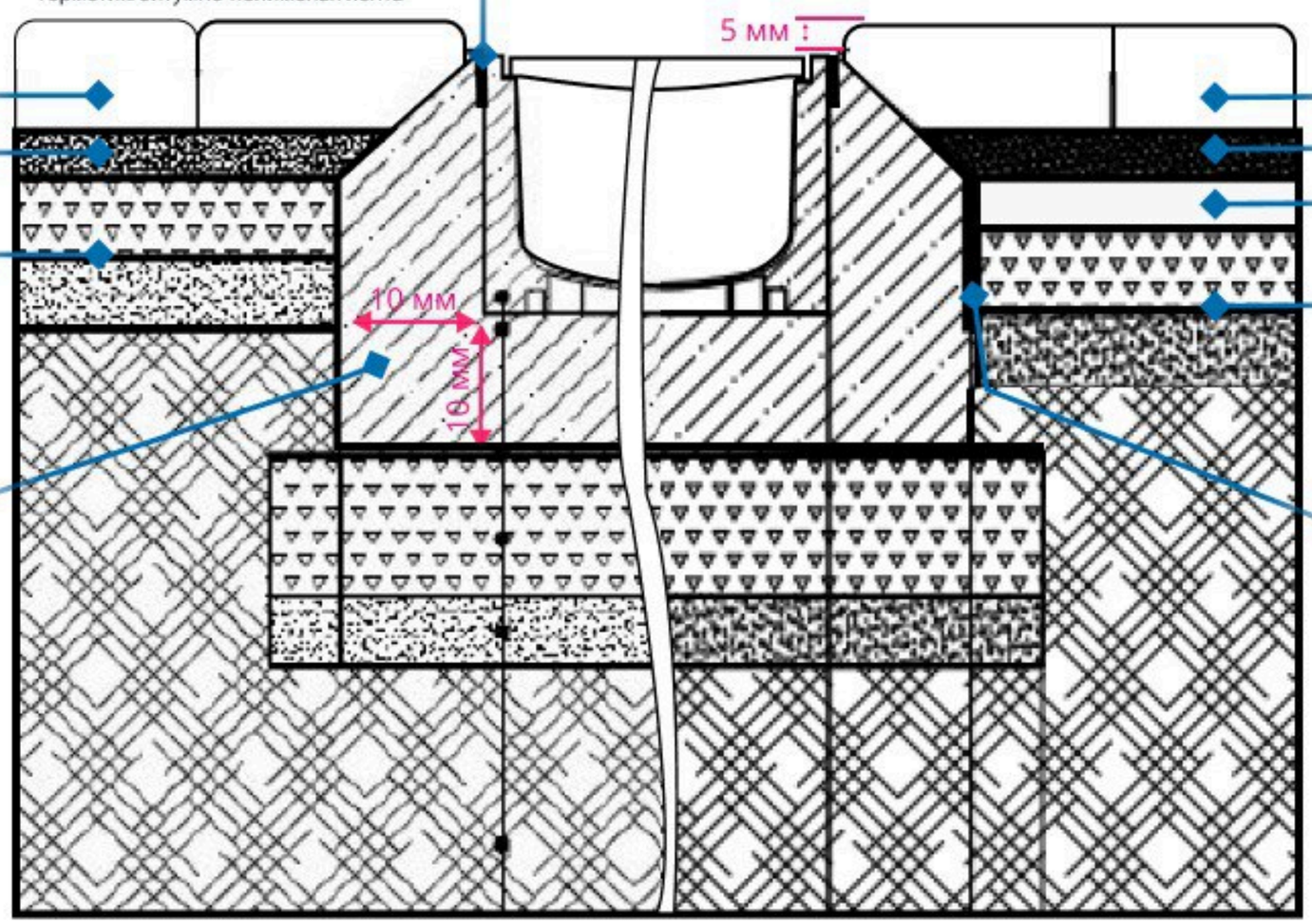

ПОВЕРХНОСТНОЕ ВОДООТВЕДЕНИЕ НА УЧАСТКЕ