Трап Gidrolica для отведения вод из под водосточной трубы

ОТВЕДЕНИЕ ВОД ОТ ОТМОСТКИ

A15

ПРОДЛЕНИЕ СРОКА СЛУЖБЫ ФУНДАМЕНТА ДОМА И ПЛИТКИ САДОВЫХ ДОРОЖЕК

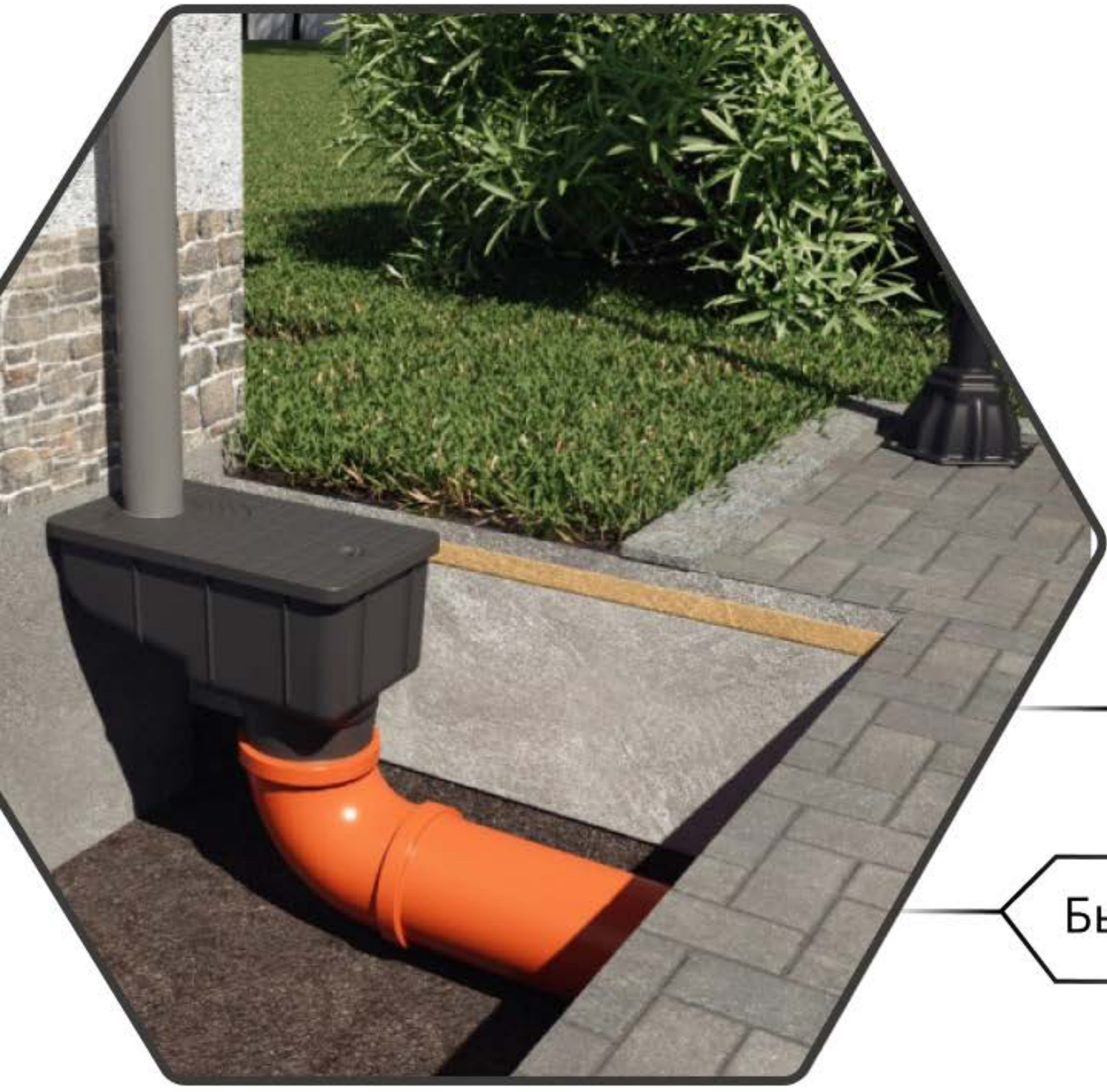

защита фундамента и покрытия отмостки

Быстрое отведение вод

КОМЛЕКТАЦИЯ ТРАПА

A15

ЗАКРЫТЫЙ СПОСОБ ВОДООТВЕДЕНИЯ
ПРОСТАЯ УСТАНОВКА И ЛЕГКАЯ ПРОЧИСТКА

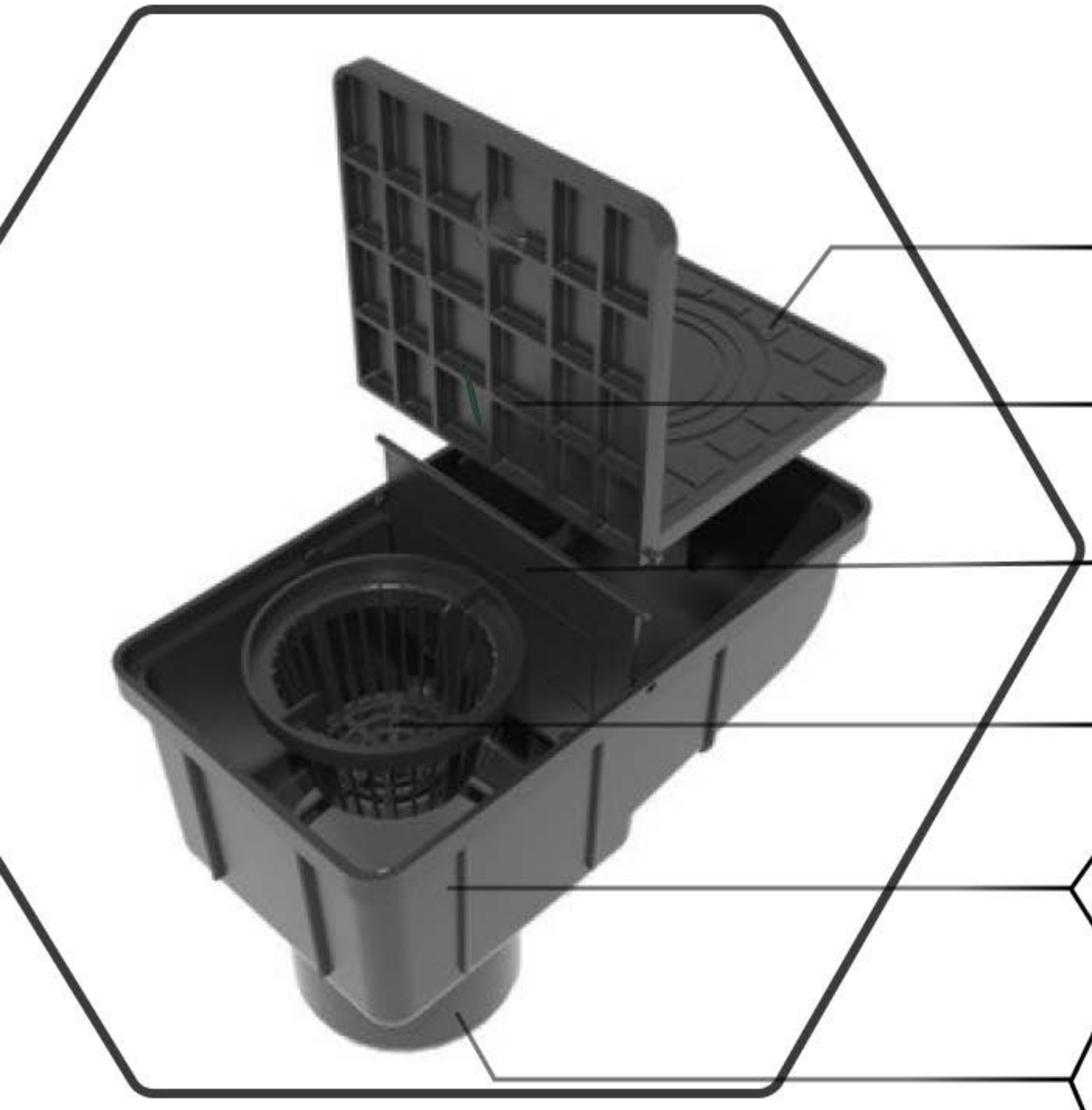

- крышка под трубу Ф 110, 90, 75 мм
- крышка- лючок для ревизии
- перегородка-сифон
- листоуловитель
- корпус трапа
- выпуск под трубу наружной канализации Ф 110 мм

Инструкция по установки трапа Gidrolica

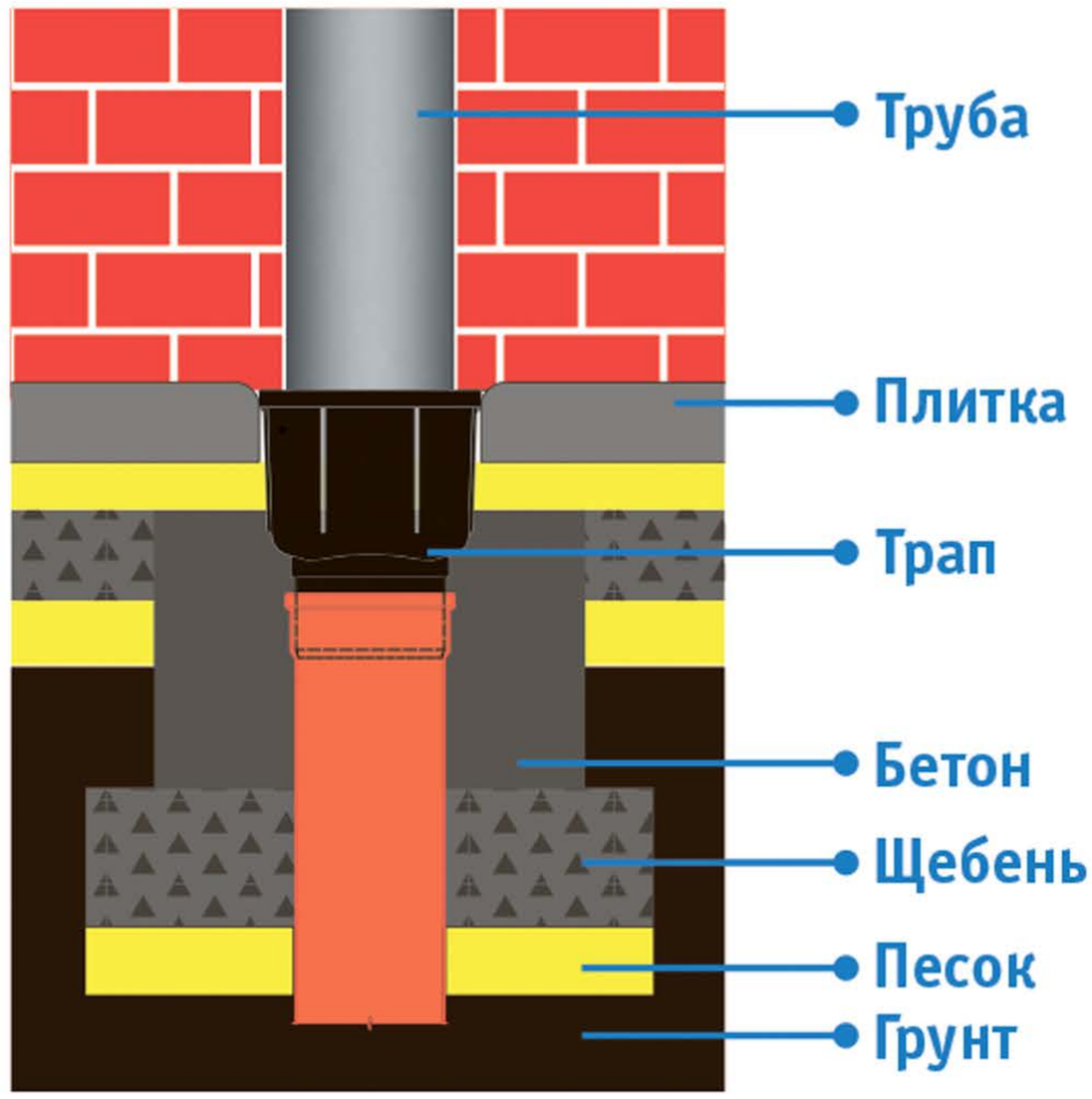

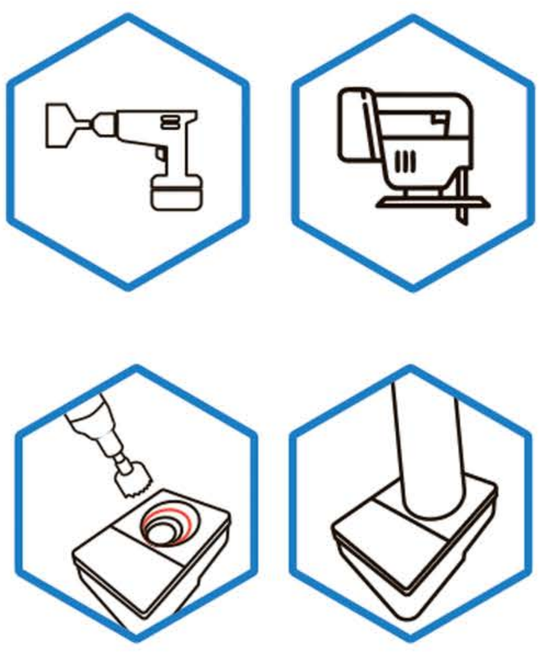

Рекомендации по монтажу

Трап рекомендуется устанавливать в бетонную обойму согласно схеме. Вырезать отверстие в крышке трапа для заведения водосточной трубы можно двумя способами:

1. Высверлить дрелью с помощью коронки отверстие нужного диаметра.
2. Аккуратно выпилить электролобзиком отверстие нужного диаметра по отметкам на крышке.

Точечное водоотведение

Ливнеприемник

Пешеходная нагрузка

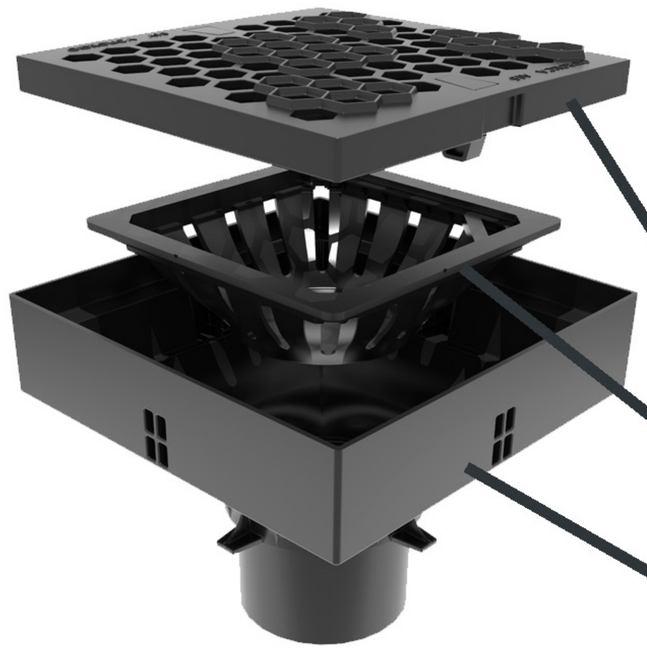

В комплекте:

1. Решетка пластиковая
2. Корзина с ручкой
3. Корпус

Трап

Пешеходная нагрузка

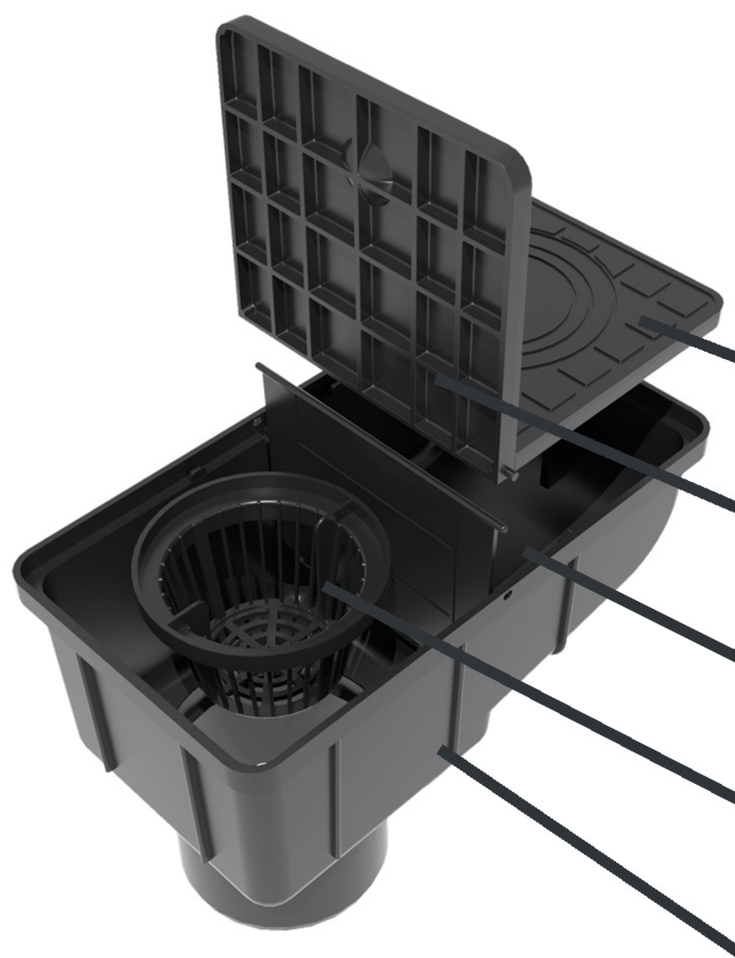

В комплекте:

1. Крышка под трубу
2. Крышка-лючок
3. Перегородка-сифон
4. Листоуловитель
5. Корпус

ПОВЕРХНОСТНОЕ ВОДООТВЕДЕНИЕ НА УЧАСТКЕ